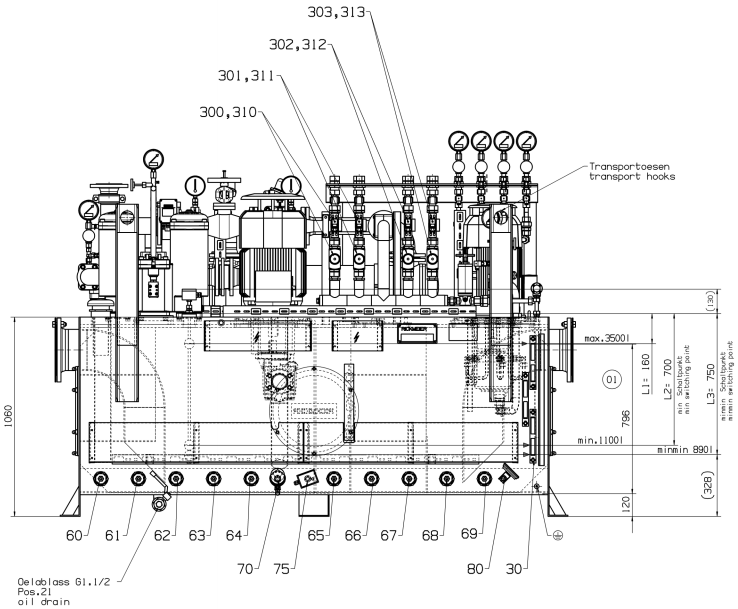

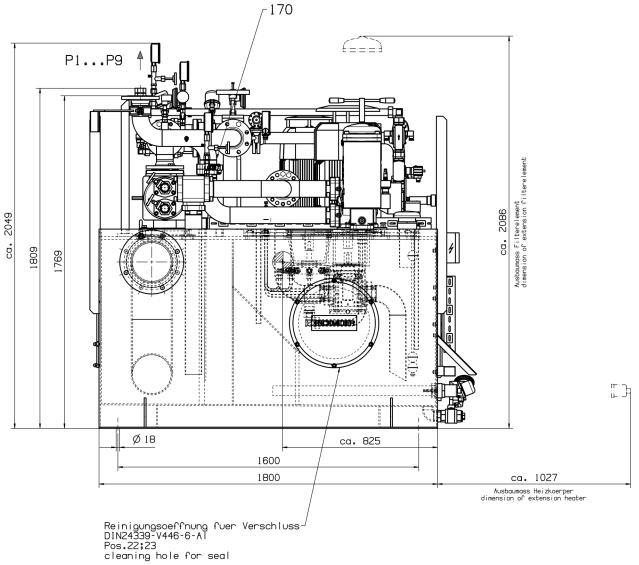

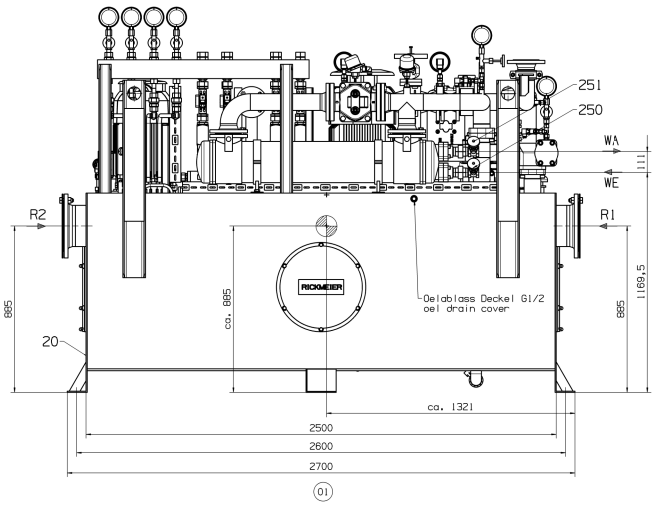

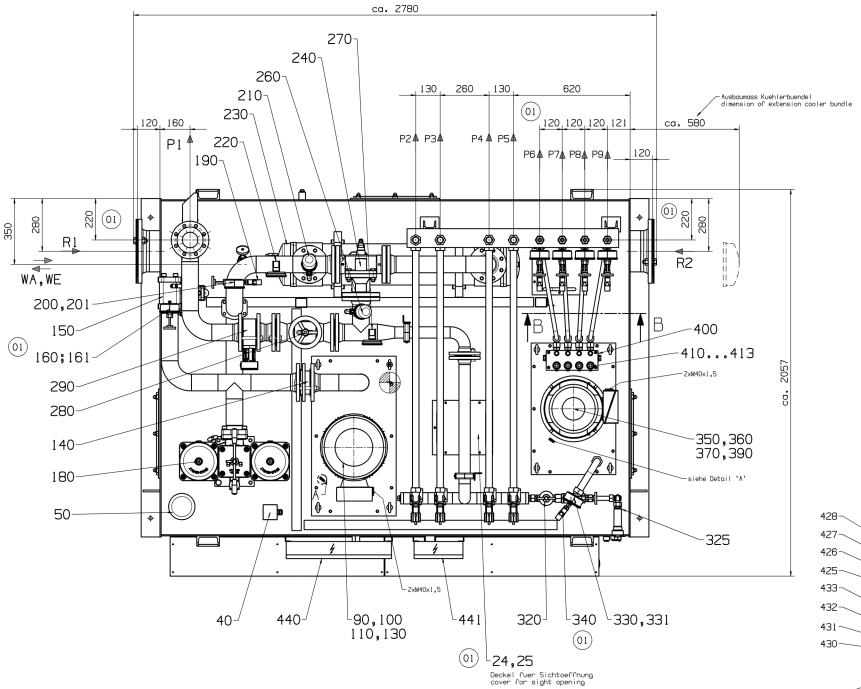

DETAIL A M 1:2

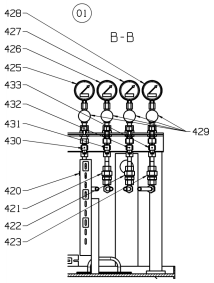

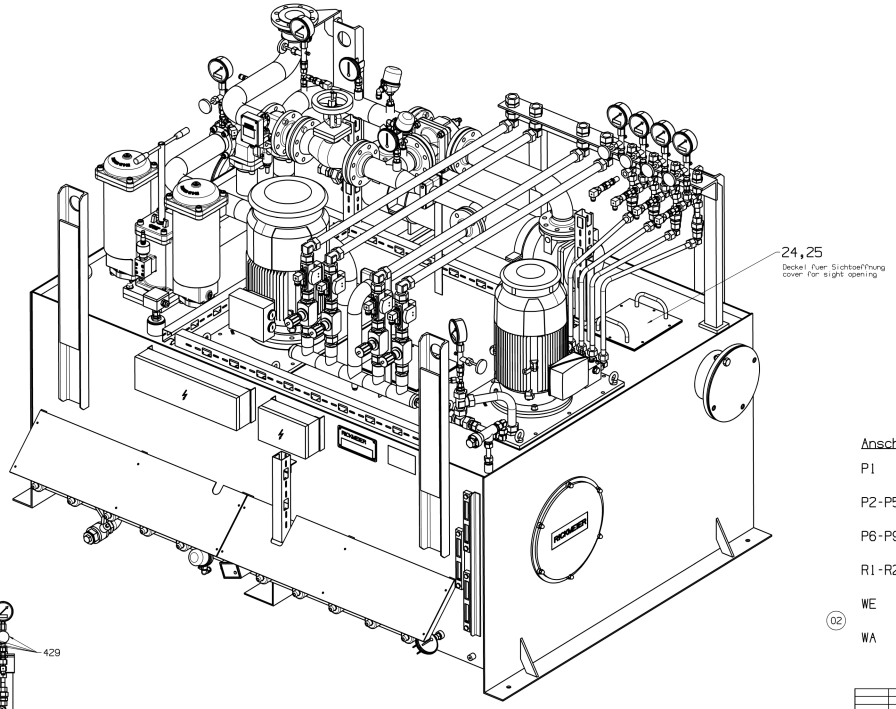

Schwerpunkt
center of gravity

Leergewicht
empty weight

Anschluesse/Connections:

P1	:	Druckanschluss pressure connection	DN 80/PN16-Typ11 EN1092
P2-P5	:	Druckanschluss pressure connection	Rohr/tube D35
P6-P9	:	Druckanschluss pressure connection	Rohr/tube D20
R1-R2	:	Rueckla√ return oil	DN 200/PN10-Typ11 EN1092
WE	:	Wassereintritt water inlet	G1-1/4
WA	:	Wasseraustritt water outlet	G1-1/4

			Toleranzen nach DIN 7167				
			Allgemeintoleranzen fuer Gussteile nach DIN 1680-1 und DIN EN ISO 8062				
			Zulaessige Abweichungen fuer thermisches Schneiden nach DIN EN ISO 9013	02	461201/B	07.02.2018	rg/rg
			Gerade: C1 C1 Toleranzklasse C1 A C1 B	01	461201/A	30.01.2018	rg/rg
			Werkstückkante nach DIN ISO 13715	Ab-Zust. Aend.-Nr.tg.-Nr.	Inhalt	Sac.-Kürzel	
			Schutzvermerk nach DIN ISO 16016 beachten! Abgleich auch zur jeweiligen Anlage!	Maßstab: 1:10	Sac.	12.01.2018	rg
					Gepr.	18.01.2018	rg
Pauzmass	Oberes Abmass	Unteres Abmass			Norm.		

Benennung: OIL SUPPLY UNIT

Gewicht: 2600.00 kg

Werkstoff:

Urspungs-Zeichnung:

Geprüft durch:

Erstellt bei:

DIN ISO 5456 Projektion: ⇔

Benennung: OELVERSORGUNGSANLAGE
WS 3500 S-R65/315 FL-Z

RICKMEIER
PUMPENTECHNIKLINE

Zeichnung bestätigt aus: Datum: Stat.-Nr.

Sach-Nr.: Blatt zunder: Format: Kenn.:
FZ0-1985-461201//0

Dok-Id:1171972 Rev:03 Vers:01

Haftmitteilung nach ISO 16016 beachten! Gesamtmasse: Gewicht - Legendefläche Grösse 20-25 - 3-5000 Nutz - Gerbers