MBLATT

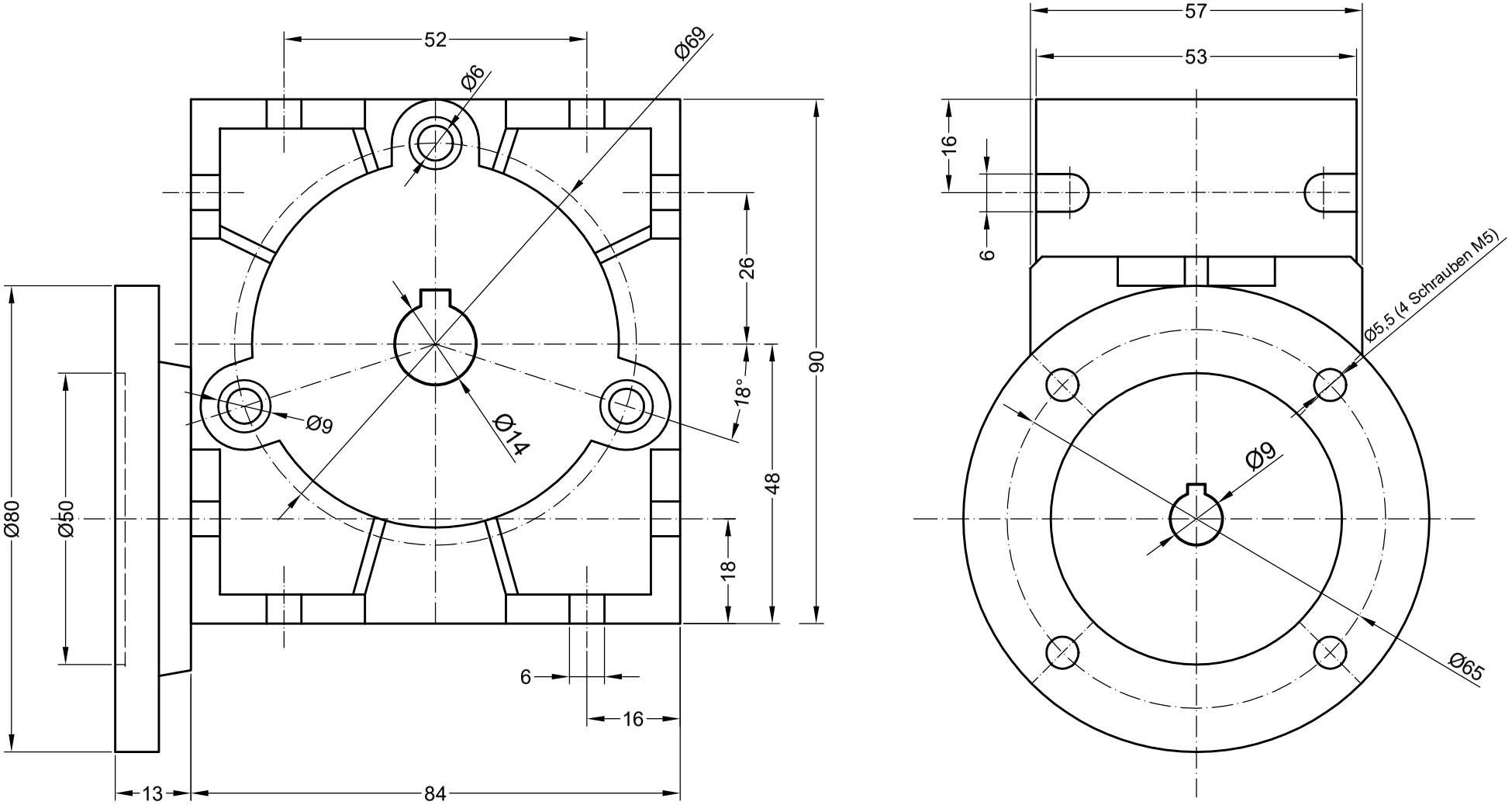

Untersetzungen: 7,5; 10; 15; 20; 25; 30; 40; 50; 60; 80; 100

Motoranbaugröße IEC56 B14

2019	Datum	Name
Bearb.	03. Sep.	H. Haase
Gepr.		
Norm		

Benennung: Schneckengetriebe Serie MI
H+P3343

Zeichnungsnummer: MI30 PAM 56 B14

Blatt: Bl.

H+P Antriebstechnik
GmbH & Co.KG
Gerichtsstr.11
D-59423 Unna
Tel. 02303 25477-0
www.hp-antriebstechnik.de
SITI Vertrieb
Deutschland