N°	PART NUMBER	Q.	DESCRIZIONE
1	VA066-001-101	1	CORPO
2	VA066-003-101	1	GHIERA
3	VEDERE TABELLA	1	MOLLA
4	VA124-005-101	1	GICLEUR
5	EDI SYSTEM R220-HD	1	MAGNETE
6	EDI SYSTEM 0D021701300C00	1	BOBINA 22W
7	2-8-90Sh	1	O-RING
8	2-11	2	O-RING
9	2-14	1	O-RING
10	VEDERE TABELLA	1	SEDE VALVOLA

REV	MODIFICA	ESITO	DATA	DISEGNATO	VER./APPR.
F	MODIFICATA SEDE VALVOLA (10) IN DASH 053 (ERA VA066-002-103)	N/A	14-11-2011	A B	S B
G	RIPRISTINATA SEDE VALVOLA (10) IN DASH 053 (ERA VA066-006-101); AGGIUNTO DASH 059	N/A	26-11-2014	A B	SB / AD
H	AGGIORNATO GRAFICO CON Ø1.4	N/A	20-7-2015	A B	L M

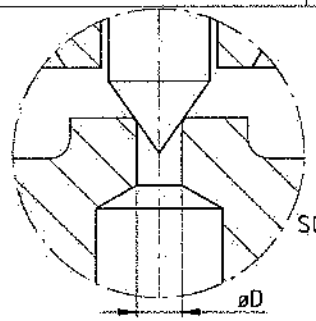

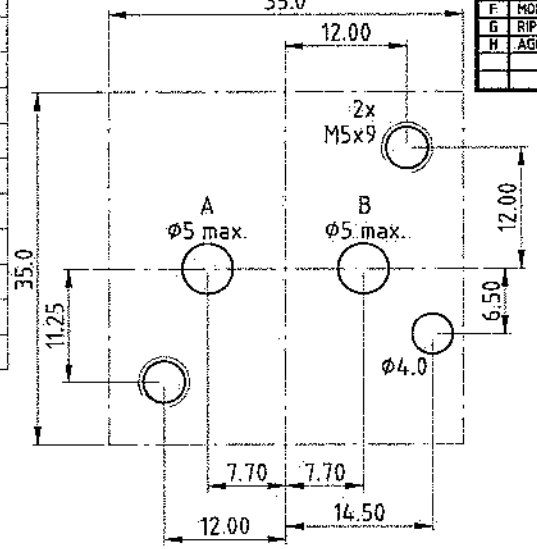

INTERFACCIA DI FORATURA

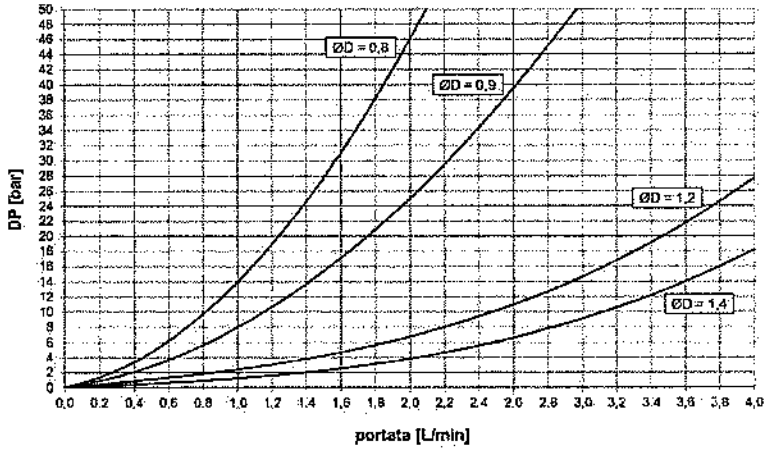

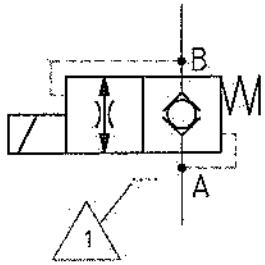

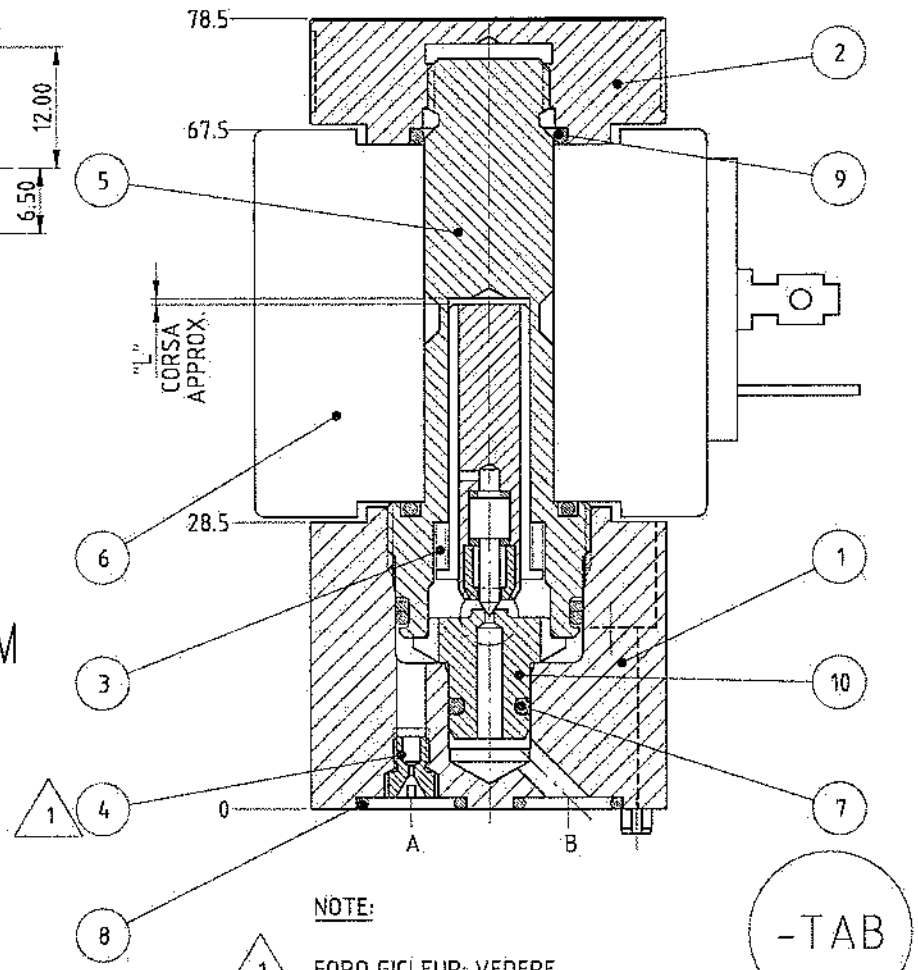

NOTE:

1 FORO GICLEUR: VEDERE SCHEMA IDRAULICO APPLICABILE

-TAB

[1] BOBINA A TEMPERATURA AMBIENTE

[2] BOBINA A TEMPERATURA MASSIMA

Voith Turbo H+L Hydraulic Dokument-Nr.: 25000433010-Z05-IT1-08

DASH	SEDE VALVOLA(10)	MOLLA (3)	ØD	"L"	P MAX (bar) [1]A→B	[2]A→B	B→A	TEMPO (ms) ECCIT	DISECC	CODICE ARTICOLO
051	VA066-002-101	VA66-0.8-11	0.9	0.65	280	160	180	16	10	WSe13-4R1452-B024/0H
053	VA066-002-103	VA66-0.8-11	0.8	0.77	400	280	300			WSe13-4R1497-B024/0H
055	VA066-002-105	VA66-0.8-11	1.2	0.86	140	80	100			WSe13-4R1485-B024/0H
057	VA066-002-101	VA66-0.9-11	0.9	0.65	180	50	320			WSe13-4R1504-B024/0H
059	VA066-002-109	VA66-0.6-13	1.4	1	80	30	110			WSe13-4R1543-B024/0H

RUGOSITA' GEN.	RAGGI NON QUOTATI	SMUSSI NON QUOTATI	QUOTE SENZA IND. TOLLERANZA	MATERIALE
Ra 3.2	0.2÷0.4	0.2÷0.4 x 45°	x. ±0.4 x.x ± 0.2 x.xx ± 0.1 angoli ± 30'	

LE PROFONDITA' DI FORATURA SI INTENDONO DALL'INTERSEZIONE DELL'ASSE DEL FORO CON IL PIANO ESTERNO AL VERTICE DELLA PUNTA

TRATTAMENTO

DENOMINAZIONE	DATA	DISEGNATO	VER./APPR.
ELETTROVALVOLA 2/2 A PERFETTA TENUTA (WSe13)	20-7-2015	A B	L M
SCALA 2:1	FORMATO A3	PROIEZIONE	
NUMERO DISEGNO VA066-000	REVISIONE H	FOGLIO 1	